# PROMO TECNICA 2022

ZOTUP®

SOLUZIONI DI PROTEZIONE DA SOVRATENSIONI

MADE IN ITALY

# ZOTUP: AZIENDA E CARATTERISTICHE DI GAMMA

**ZOTUP S.r.l.®** è un'azienda italiana **leader nella produzione e sviluppo di soluzioni di protezione** da sovratensione orgogliosamente **Made in Italy**.

## 1 FUNZIONE FUSIBILE INTEGRATA

**Funzione Fusibile Integrata (ff)** garantisce, in occasione dell'eventuale fine vita dello scaricatore, la modalità di guasto a circuito aperto senza l'adozione di fusibili di back-up posti in serie. L'eliminazione dei fusibili con CB ≤ 160 A e dei cavi di collegamento al fusibile consente di migliorare il livello di protezione complessivo nonché la riduzione degli ingombri all'interno del quadro. Grazie al **disconnettore interno ZOTUP**, combinato e brevettato, l'SPD mantiene la sua piena capacità di scarica, garantendo la morte dell'SPD in circuito aperto e non in cortocircuito.

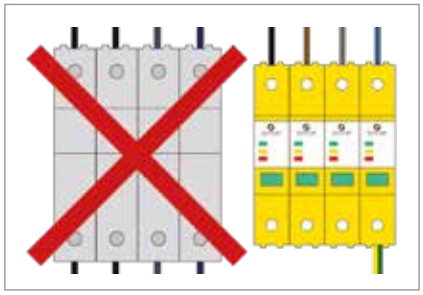

## 2 INDICATORE PROGRESSIVO DELLE PRESTAZIONI

La presenza di un **Indicatore progressivo delle prestazioni** consente di monitorare il livello di degrado dello scaricatore sia a livello locale, mediante l'indicatore di stato progressivo delle performance, sia da remoto, tramite un contatto di telesegnalazione (ove presente), che si attiva al raggiungimento delle prestazioni minime. Il livello di degrado viene visualizzato dai cambi di colore (verde-giallo-rosso) della finestra di visualizzazione di stato; il passaggio dal colore verde iniziale (piene prestazioni) a quello totalmente giallo (prestazioni minime) avviene in modo **progressivo**. Si è così passati da un'informazione tardiva di fine vita dell'SPD a un'**informazione preventiva**, che consente di prevenire il possibile danneggiamento delle apparecchiature da proteggere in occasione del sovraccarico impulsivo dello scaricatore, ottimizzando la decisione relativa alla sua sostituzione.

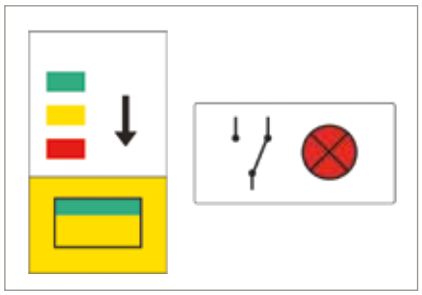

## 3 POLLUTION DEGREE 3

Gli SPD ZOTUP, grazie a un'intensa ricerca nei materiali e a un progetto specificatamente orientato, raggiungono e soddisfano il **Pollution Degree 3**, con tensioni fino a 500 V ca e temperature elevate (-40°/+80°C). Possono quindi essere **impiegati anche in ambienti particolarmente severi** per la presenza di elementi conduttivi quali polvere, salsedine, umidità e condensa. In presenza d'inquinamento conduttivo, infatti, gli SPD in genere possono subire gravi danni, anche in assenza di sovratensioni.

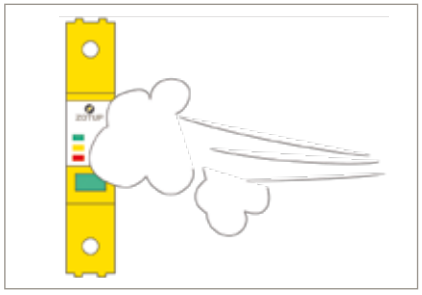

# CONFIGURATORE ONLINE
## STEP BY STEP

Scaricalo gratuitamente:
**webapp.zotup.it**

1

Scegli il sistema di distribuzione di energia

2

Scegli l'applicazione

3

Scegli la zona in cui si trova il tuo impianto

4

Scegli dove installerai gli scaricatori

5

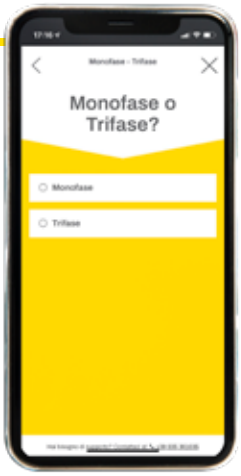


Scegli il sistema di alimentazione

6

Scegli la quantità di prodotti che desideri

7

Continua la configurazione

8

Apporta eventuali modifiche alle tue scelte

9

Salva la tua configurazione: scarica il pdf di riepilogo oppure invialo via e-mail

**Conforme alla norma CEI 64-8 Ed. 8**

# Cod. 207 121

ZOTUPLIMITER - L 7/30 230 ff 1+1

**MONOFASE**

TT

**Per installazione a monte del differenziale**

TIPO T1 T2

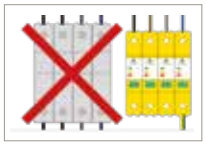

**FUNZIONE FUSIBILE INTEGRATA (FF)**

No fusibile di back-up con interruttore di rete CB ≤ 160 A

**INDICATORE PROGRESSIVO DELLE PRESTAZIONI**

A tre colori verde-giallo-rosso

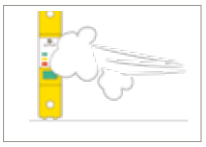

**POLLUTION DEGREE 3**

Uso in ambienti con alto tasso di inquinamento conduttivo

## CAMPI DI APPLICAZIONE: PROTEZIONE DA INSTALLARE ALL´ARRIVO LINEA

- Stazioni di ricarica autoveicoli
- Scuole
- Attività commerciali
- Illuminazione pubblica
- Terziario
- Complessi residenziali
- Centri medici

## DATI TECNICI

| | | |
|---|---|---|
| TIPO | | T1 T2 |
| TENSIONE MASSIMA CONTINUATIVA Uc | L-N / N-PE | 335 V ac / 255 V ac |
| CORRENTE AD IMPULSO (10/350 µs) $I_{imp}$ | L-N / N-PE | 8 kA / 52 kA |
| CORRENTE NOMINALE DI SCARICA (8/20 µs) $I_n$ | L-N / N-PE | 30 kA / 52 kA |
| DIMENSIONE | | 2 MODULI |

## SCHEMA DI CABLAGGIO

**Modalità di cablaggio:** Non realizzare collegamenti di lunghezza > di 50 cm. Quando possibile, adottare la connessione a V (entra ed esci).

**Sezione minima del conduttore di terra:** 16 mm²

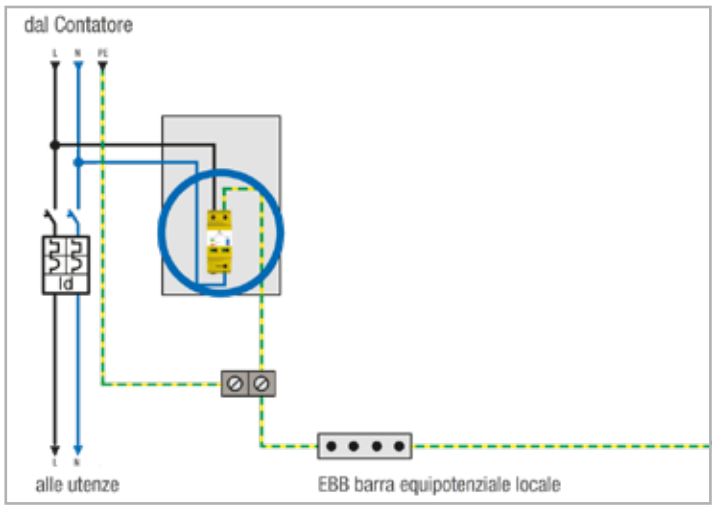


## PREZZO CONSIGLIATO

**97,00 € + IVA**

# Cod. 207 141

ZOTUPLIMITER - L 7/30 230 ff 3+1

**TRIFASE CON NEUTRO**

TT

**Per installazione a monte del differenziale**

TIPO T1 T2

**FUNZIONE FUSIBILE INTEGRATA (FF)**

No fusibile di back-up con interruttore di rete CB ≤ 160 A

**INDICATORE PROGRESSIVO DELLE PRESTAZIONI**

A tre colori verde-giallo-rosso

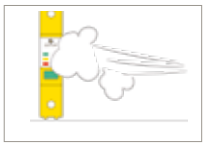

**POLLUTION DEGREE 3**

Uso in ambienti con alto tasso di inquinamento conduttivo

## CAMPI DI APPLICAZIONE: PROTEZIONE DA INSTALLARE ALL´ARRIVO LINEA

Stazioni di ricarica autoveicoli | Scuole | Attività commerciali | Illuminazione pubblica | Terziario | Complessi residenziali | Centri medici

## DATI TECNICI

| TIPO | | T1 T2 |
|---|---|---|
| TENSIONE MASSIMA CONTINUATIVA Uc | L-N / N-PE | 335 V ac / 255 V ac |
| CORRENTE AD IMPULSO (10/350 µs) $I_{imp}$ | L-N / N-PE | 8 kA / 52 kA |
| CORRENTE NOMINALE DI SCARICA (8/20 µs) $I_n$ | L-N / N-PE | 30 kA / 52 kA |
| DIMENSIONE | | 4 MODULI |

## SCHEMA DI CABLAGGIO

**Modalità di cablaggio:** Non realizzare collegamenti di lunghezza > di 50 cm. Quando possibile, adottare la connessione a V (entra ed esci).

**Sezione minima del conduttore di terra:** 16 mm²

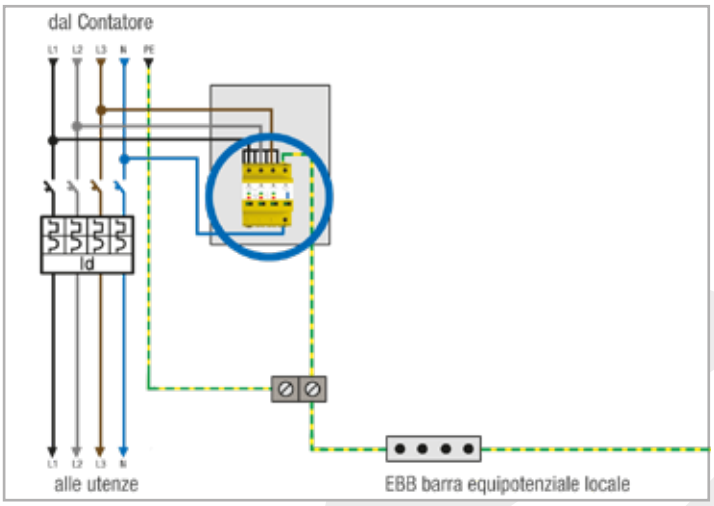


**PREZZO CONSIGLIATO** **193,00 € + IVA**

# Cod. 200 121

ZOTUPLIMITER - L 3/30 230 ff 1+1

**MONOFASE**

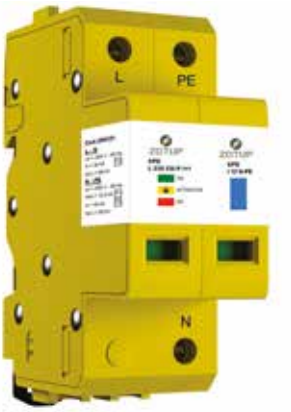


TT

**Per installazione a monte del differenziale**

TIPO T2

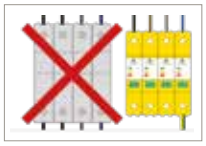

### FUNZIONE FUSIBILE INTEGRATA (FF)

No fusibile di back-up con interruttore di rete CB ≤ 160 A

### INDICATORE PROGRESSIVO DELLE PRESTAZIONI

A tre colori verde-giallo-rosso

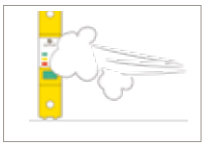

### POLLUTION DEGREE 3

Uso in ambienti con alto tasso di inquinamento conduttivo

## CAMPI DI APPLICAZIONE: PROTEZIONE DA INSTALLARE ALL´ARRIVO LINEA

Stazioni di ricarica autoveicoli | Scuole | Attività commerciali | Illuminazione pubblica | Terziario | Complessi residenziali | Centri medici

## DATI TECNICI

| | | |
|---|---|---|
| TIPO | | T2 |
| TENSIONE MASSIMA CONTINUATIVA Uc | L-N / N-PE | 335 V ac / 255 V ac |
| CORRENTE NOMINALE DI SCARICA (8/20 µs) $I_n$ | L-N / N-PE | 30 kA / 40 kA |
| DIMENSIONE | | 2 MODULI |

## SCHEMA DI CABLAGGIO

**Modalità di cablaggio:** Non realizzare collegamenti di lunghezza > di 50 cm. Quando possibile, adottare la connessione a V (entra ed esci).

**Sezione minima del conduttore di terra:** 6 mm²

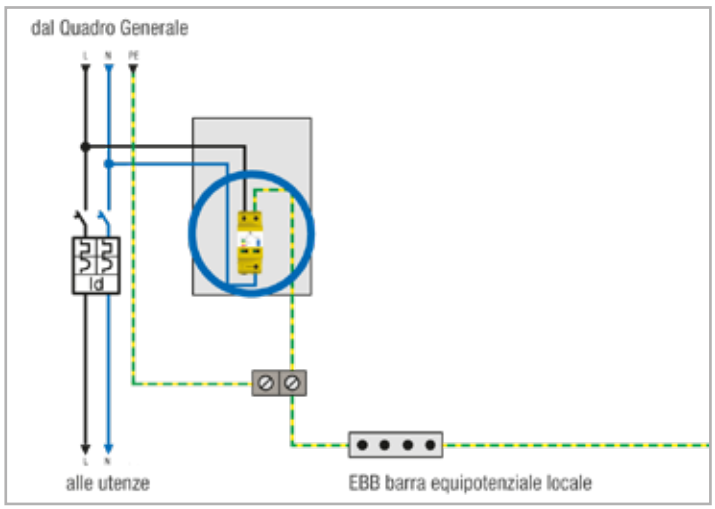


## PREZZO CONSIGLIATO

**61,00 € + IVA**

# Cod. 200 141

ZOTUPLIMITER - L 3/30 230 ff 3+1

**TRIFASE CON NEUTRO**

TT

**Per installazione a monte del differenziale**

TIPO T2

**FUNZIONE FUSIBILE INTEGRATA (FF)**

No fusibile di back-up con interruttore di rete CB ≤ 160 A

**INDICATORE PROGRESSIVO DELLE PRESTAZIONI**

A tre colori verde-giallo-rosso

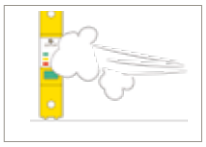

**POLLUTION DEGREE 3**

Uso in ambienti con alto tasso di inquinamento conduttivo

## CAMPI DI APPLICAZIONE: PROTEZIONE DA INSTALLARE ALL´ARRIVO LINEA

Stazioni di ricarica autoveicoli | Scuole | Attività commerciali | Illuminazione pubblica | Terziario | Complessi residenziali | Centri medici

## DATI TECNICI

| | | |
|---|---|---|
| TIPO | | T2 |
| TENSIONE MASSIMA CONTINUATIVA Uc | L-N / N-PE | 335 V ac / 255 V ac |
| CORRENTE NOMINALE DI SCARICA (8/20 µs) $I_n$ | L-N / N-PE | 30 kA / 40 kA |
| DIMENSIONE | | 4 MODULI |

## SCHEMA DI CABLAGGIO

**Modalità di cablaggio:** Non realizzare collegamenti di lunghezza > di 50 cm. Quando possibile, adottare la connessione a V (entra ed esci).

**Sezione minima del conduttore di terra:** 6 mm²

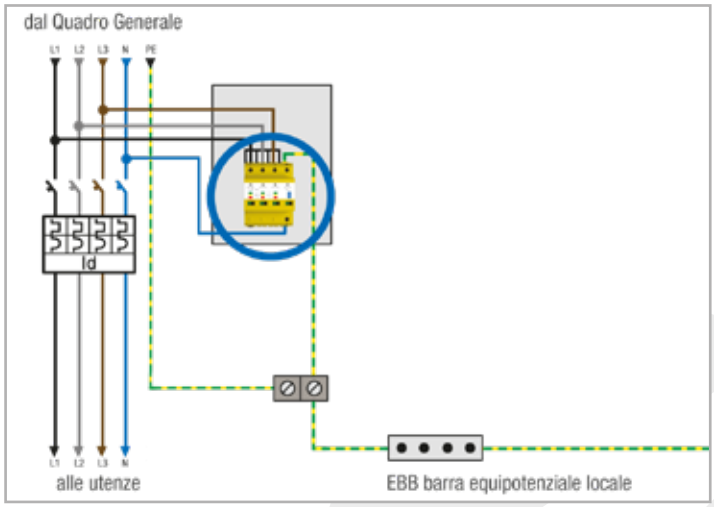


## PREZZO CONSIGLIATO

**122,00 € + IVA**

# Cod. 202 220

ZOTUPLIMITER - L 2/10 230 ff 2 TT

**MONOFASE**

TT

**Per installazione a valle del differenziale**

TIPO T2

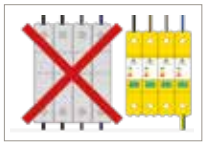

**FUNZIONE FUSIBILE INTEGRATA (FF)**

No fusibile di back-up con interruttore di rete CB ≤ 160 A

**INDICATORE PROGRESSIVO DELLE PRESTAZIONI**

A tre colori verde-giallo-rosso

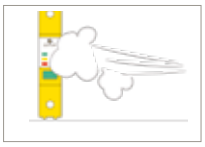

**POLLUTION DEGREE 3**

Uso in ambienti con alto tasso di inquinamento conduttivo

**ELEVATA TENUTA ALLE SOVRATENSIONI TEMPORANEE**

## CAMPI DI APPLICAZIONE: OVUNQUE C´E´ ELETTRONICA DA PROTEGGERE

A bordo delle colonnine di ricarica autoveicoli

Scuole

Attività commerciali

Terziario

Domotica

Centri medici

## DATI TECNICI

| | | |
|---|---|---|
| TIPO | | T2 |
| TENSIONE MASSIMA CONTINUATIVA Uc | | 335 V ac |
| CORRENTE NOMINALE DI SCARICA (8/20 µs) $I_n$ | | 10 kA |
| LIVELLO DI PROTEZIONE Up a 5kA | | ≤ 1,00 kV |
| CARATTERISTICA DI GUASTO IN CASO DI TOV TENUTA (W) / SICURA (S) | L-PE<br>N-PE | 440 V / 120 min, (W); 1.455 V / 200 ms, (S)<br>1200 V / 200 ms, (W) |
| DIMENSIONE | | 2 MODULI |

## SCHEMA DI CABLAGGIO

**Modalità di cablaggio:** Non realizzare collegamenti di lunghezza > di 50 cm. Quando possibile, adottare la connessione a V (entra ed esci).

**Sezione minima del conduttore di terra:** 6 mm²

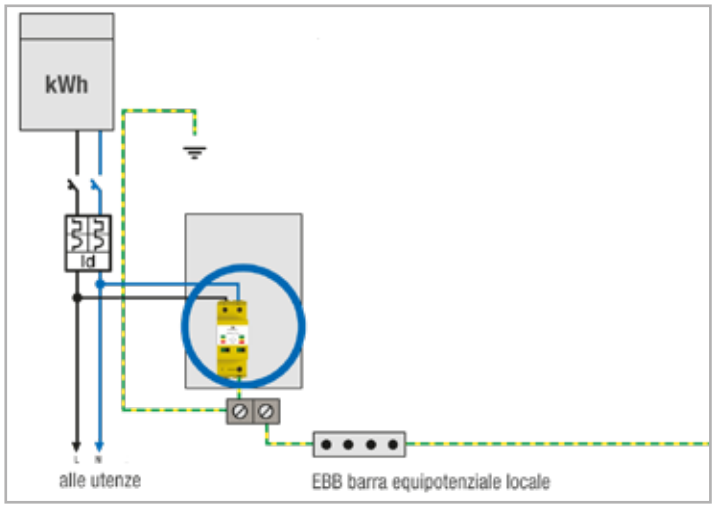


**PREZZO CONSIGLIATO** **61,00 € + IVA**

# Cod. 202 240

ZOTUPLIMITER - L 2/10 230 ff 4 TT

**TRIFASE CON NEUTRO**

TT

**Per installazione a valle del differenziale**

TIPO T2

**FUNZIONE FUSIBILE INTEGRATA (FF)**

No fusibile di back-up con interruttore di rete CB ≤ 160 A

**INDICATORE PROGRESSIVO DELLE PRESTAZIONI**

A tre colori verde-giallo-rosso

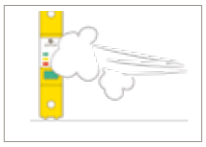

**POLLUTION DEGREE 3**

Uso in ambienti con alto tasso di inquinamento conduttivo

**ELEVATA TENUTA ALLE SOVRATENSIONI TEMPORANEE**

## CAMPI DI APPLICAZIONE: OVUNQUE C´E´ ELETTRONICA DA PROTEGGERE

A bordo delle colonnine di ricarica autoveicoli

Uffici

Domotica

Centri medici

Attività commerciali

Terziario

## DATI TECNICI

| | | |
|---|---|---|
| TIPO | | T2 |
| TENSIONE MASSIMA CONTINUATIVA Uc | | 335 V ac |
| CORRENTE NOMINALE DI SCARICA (8/20 µs) $I_n$ | | 10 kA |
| LIVELLO DI PROTEZIONE Up a 5kA | | ≤1,00 kV |
| CARATTERISTICA DI GUASTO IN CASO DI TOV TENUTA (W) / SICURA (S) | L-PE<br>N-PE | 440 V / 120 min, (W); 1.455 V / 200 ms, (S)<br>1200 V / 200 ms, (W) |
| DIMENSIONE | | 4 MODULI |

## SCHEMA DI CABLAGGIO

**Modalità di cablaggio:** Non realizzare collegamenti di lunghezza > di 50 cm. Quando possibile, adottare la connessione a V (entra ed esci).

**Sezione minima del conduttore di terra:** 6 mm²

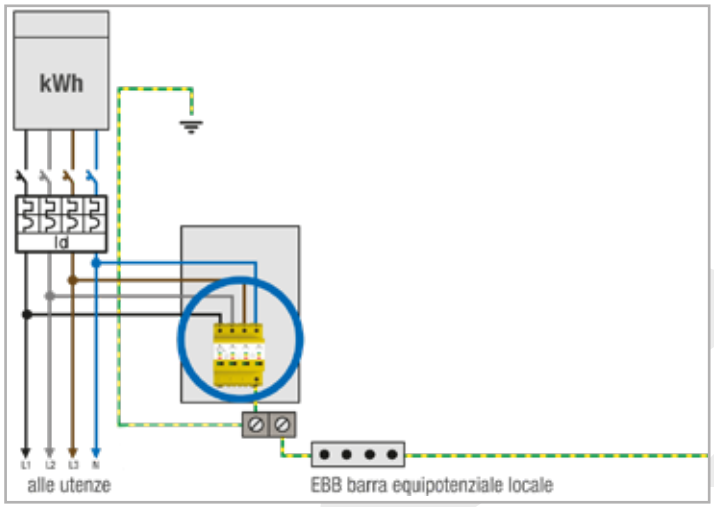


**PREZZO CONSIGLIATO** **122,00 € + IVA**

# Cod. 200 023

ZOTUPLIMITER - L 2/20 230 1+1

**MONOFASE**

TT

**Per installazione a monte del differenziale**

TIPO T2

## CAMPI DI APPLICAZIONE: PER LA PROTEZIONE DI APPARECCHIATURE ELETTROMECCANICHE

Uffici

Scuole

Complessi residenziali

## DATI TECNICI

| | |
|---|---|
| TIPO | T2 |
| TENSIONE MASSIMA CONTINUATIVA Uc | 335 V ac |
| CORRENTE NOMINALE DI SCARICA (8/20 µs) $I_n$ | 20 kA |
| DIMENSIONE | 2 MODULI |

## SCHEMA DI CABLAGGIO

**Modalità di cablaggio:** Non realizzare collegamenti di lunghezza > di 50 cm. Quando possibile, adottare la connessione a V (entra ed esci).
**Sezione minima del conduttore di terra:** 6 mm²

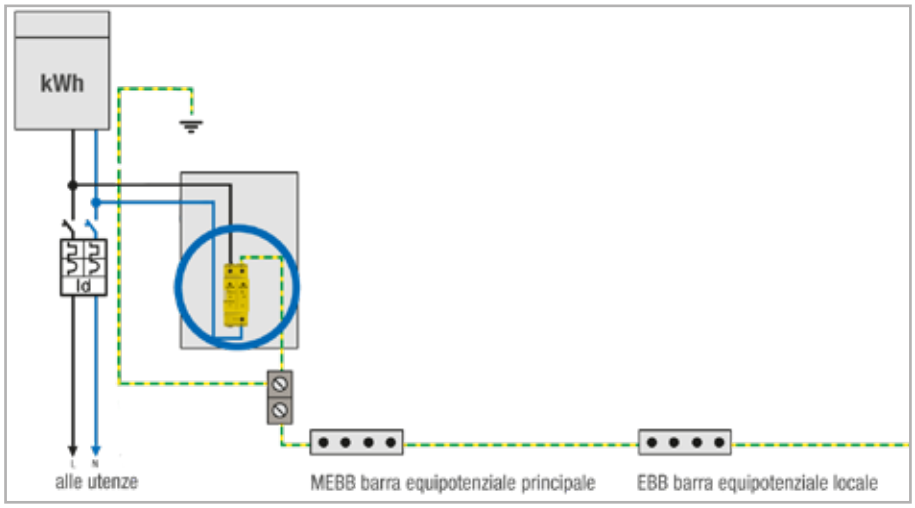


## PREZZO CONSIGLIATO

**42,00 € + IVA**

# Cod. 200 025

ZOTUPLIMITER - L 2/20 230 3+1

**TRIFASE CON NEUTRO**

TT

**Per installazione a monte del differenziale**

TIPO T2

## CAMPI DI APPLICAZIONE: PER LA PROTEZIONE DI APPARECCHIATURE ELETTROMECCANICHE

Uffici

Scuole

Complessi residenziali

## DATI TECNICI

| | |
|---|---|
| TIPO | T2 |
| TENSIONE MASSIMA CONTINUATIVA Uc | 335 V ac |
| CORRENTE NOMINALE DI SCARICA (8/20 µs) $I_n$ | 20 kA |
| DIMENSIONE | 4 MODULI |

## SCHEMA DI CABLAGGIO

**Modalità di cablaggio:** Non realizzare collegamenti di lunghezza > di 50 cm. Quando possibile, adottare la connessione a V (entra ed esci).
**Sezione minima del conduttore di terra:** 6 mm²

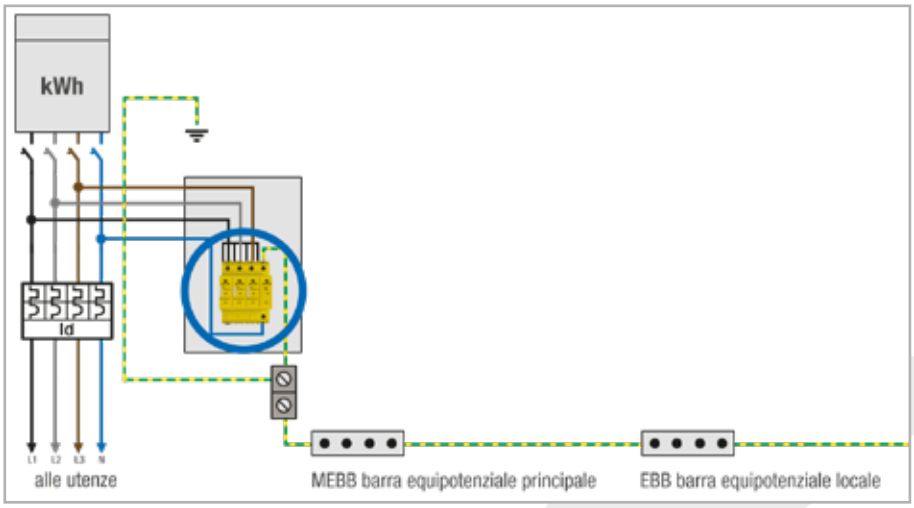


## PREZZO CONSIGLIATO

**84,00 € + IVA**

# Cod. 209 310

ZOTUPFILTER - ILF 2P 10 DIN

**MONOFASE**

TT TN

TIPO T3

## CAMPI DI APPLICAZIONE: PROTEZIONE DA SOVRATENSIONI CON FILTRO DI RETE AGGIUNTIVO

Domotica · Allarme · Anti incendio · PLC · UPS · CED · Macchina controllo numerico

## DATI TECNICI

| | |
|---|---|
| TIPO | T3 |
| CORRENTE NOMINALE $I_L$ | 10 A |
| IMPULSO COMBINATO (1,2/50 µs) | 6 kV / 3 kA (L/N-PE) |
| DIMENSIONE | 3 MODULI |
| FILTRO DI RETE | ≥ 50 dB |

## SCHEMA DI CABLAGGIO

**Modalità di cablaggio:** Installazione in serie al carico, realizzare collegamenti rispettando le sezioni dell'impianto (2,5 mm² o 4 mm²).
**Sezione minima del conduttore di terra:** 1,5 mm²
**Indicatore di funzionamento:** Indicazione ottica locale e contatto remoto di segnalazione.

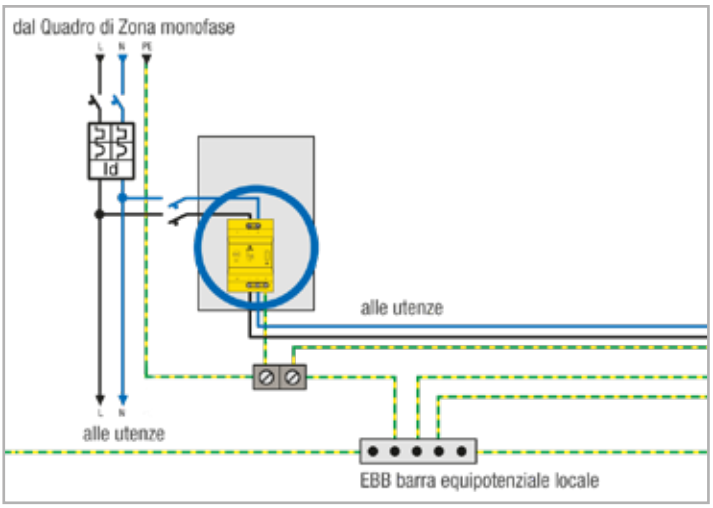


**PREZZO CONSIGLIATO** **77,00 € + IVA**

# Cod. 210 110

ZOTUPLIMITER PER PV - L 3/40 PV Y 1000 ff

TIPO T2

**FUNZIONE FUSIBILE INTEGRATA (FF)**

No fusibile di back-up con interruttore di rete CB ≤ 160 A

**INDICATORE PROGRESSIVO DELLE PRESTAZIONI**

A tre colori verde-giallo-rosso

## CAMPI DI APPLICAZIONE: IMPIANTI FOTOVOLTAICI

Impianti fotovoltaici

## DATI TECNICI

| | |
|---|---|
| TIPO | T2 |
| MASSIMA TENSIONE CONTINUATIVA Ucpv | 1000 V |
| CORRENTE NOMINALE DI SCARICA (8/20 µs) $I_n$ | 20 kA |
| LIVELLO DI PROTEZIONE Up a 5kA | ≤ 3,20 kV |
| DIMENSIONE | 3 MODULI |

## SCHEMA DI CABLAGGIO

**Modalità di cablaggio:** Non realizzare collegamenti di lunghezza > di 50 cm. Quando possibile, adottare la connessione a V (entra ed esci).
**Sezione minima del conduttore di terra:** 6 mm². Protegge anche il lato AC ( C )

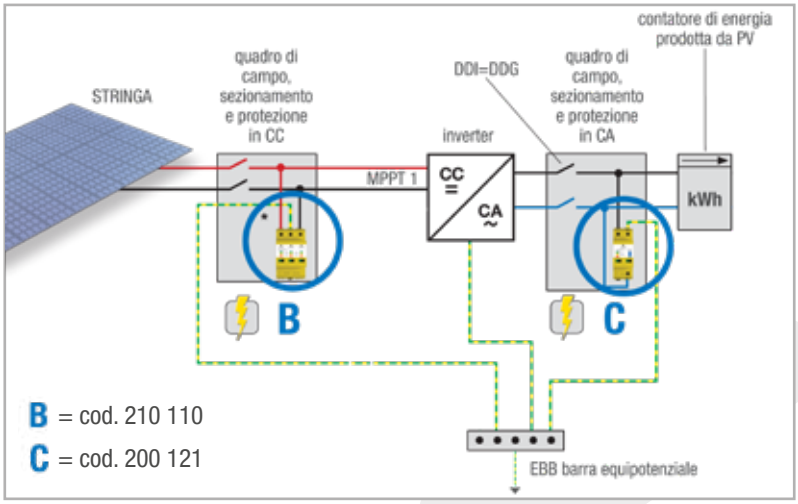


**PREZZO CONSIGLIATO** **83,00 € + IVA**

# Cod. 318 010

ZOTUPSIGNAL - S-F 1/48 PoE+ b

**4 COPPIE**

TIPO C2 C3

## CAMPI DI APPLICAZIONE: PROTEZIONE DI APPARATI POE

Telecamere

## DATI TECNICI

| | |
|---|---|
| CATEGORIA DI PROVA | C2 C3 |
| CATEGORIA DI TRASMISSIONE | CAT 6 A |
| CORRENTE TOTALE DI SCARICA $I_{TOTAL}$ (8/20 µs) C2 | 8 kA |
| CONNETTORI | RJ 45 femmina |

## SCHEMA DI CABLAGGIO

**Modalità di cablaggio:** Connettere la parte INPUT al cavo proveniente dall'esterno e la parte OUTPUT all'utenza da proteggere. In presenza di linee POE e CITOFONI UTP è consigliato ripetere le protezioni lato centrale e lato perifica.
**Sezione minima del conduttore di terra:** 1,5 mm² SPD dotato di connettore RJ 45 compatibile con i connettori RJ11/RJ12.

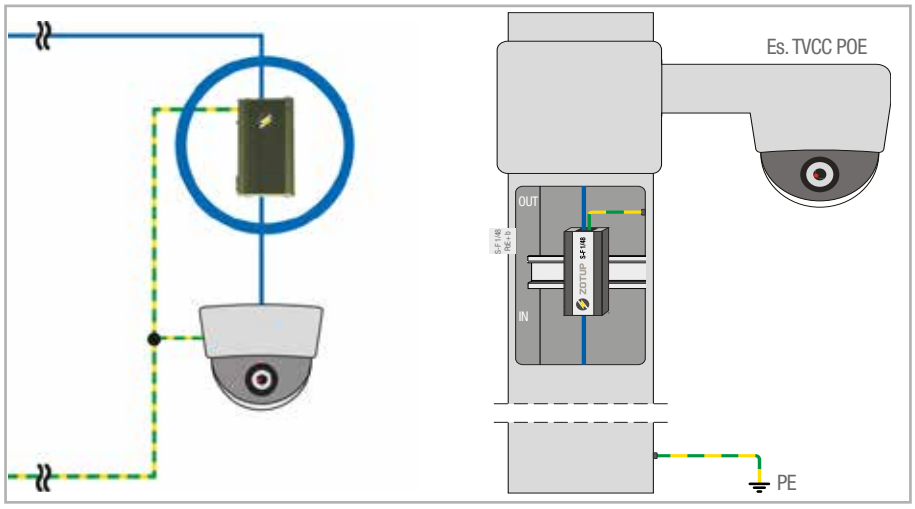


## PREZZO CONSIGLIATO

**63,00 € + IVA**

# Cod. 241 001

ZOTUPCOMB - IL 1/3 2P

**MONOFASE**

TT TN

TIPO T3

## CAMPI DI APPLICAZIONE: PROTEZIONE FINE PER APPARECCHIATURE TERMINALI

TV | TVCC/Telecamere | Led | Condizionatori

## DATI TECNICI

| | |
|---|---|
| TIPO | T3 |
| IMPULSO COMBINATO (1,2/50 µs) Uoc | 6 kV / 3 kA (L/N-PE) |
| DIMENSIONE | 43 x 32 x 22 mm |

## SCHEMA DI CABLAGGIO

**Dove utilizzarlo:** SPD per la protezione terminale delle utenze sensibili presenti negli impianti.
**Indicatori di funzionamento:** Gli SPD sono dotati di LED verde per l'indicazione di stato.
**Sezione minima del conduttore di terra:** 1,5 mm$^2$

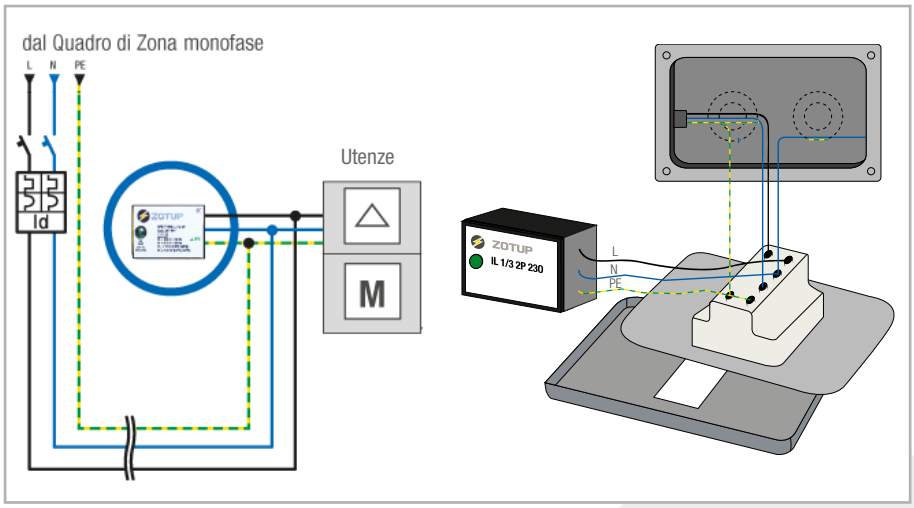


**PREZZO CONSIGLIATO** **33,00 € + IVA**

# SERVICE

**ZOTUP® S.r.l.**
offre supporto alla progettazione, distribuzione e installazione.

Il nostro Team Tecnico è in grado di:

- **Affiancarti per il dimensionamento degli impianti;**
- **Consigliarti il distributore più vicino a te;**
- **Fornirti supporto tecnico sul campo.**

ZOTUP.COM

**ZOTUP® S.r.l.**
Via Agostino Depretis, 11 - 24124 BERGAMO - ITALIA
P.I. N. IT01734950163 - Tel. +39 035 361035
**info@zotup.it - zotup.com**

SEGUICI SUI SOCIAL

© COPYRIGHT 2022 020-032022

Tutti i prodotti sono suscettibili in qualsiasi momento di evoluzioni o modifiche. Pertanto dati tecnici, immagini, schemi e istruzioni sono puramente indicativi. I prodotti devono essere scelti, maneggiati e installati da personale tecnico qualificato, nel rispetto delle norme vigenti, al fine di evitare danni a persone o cose.